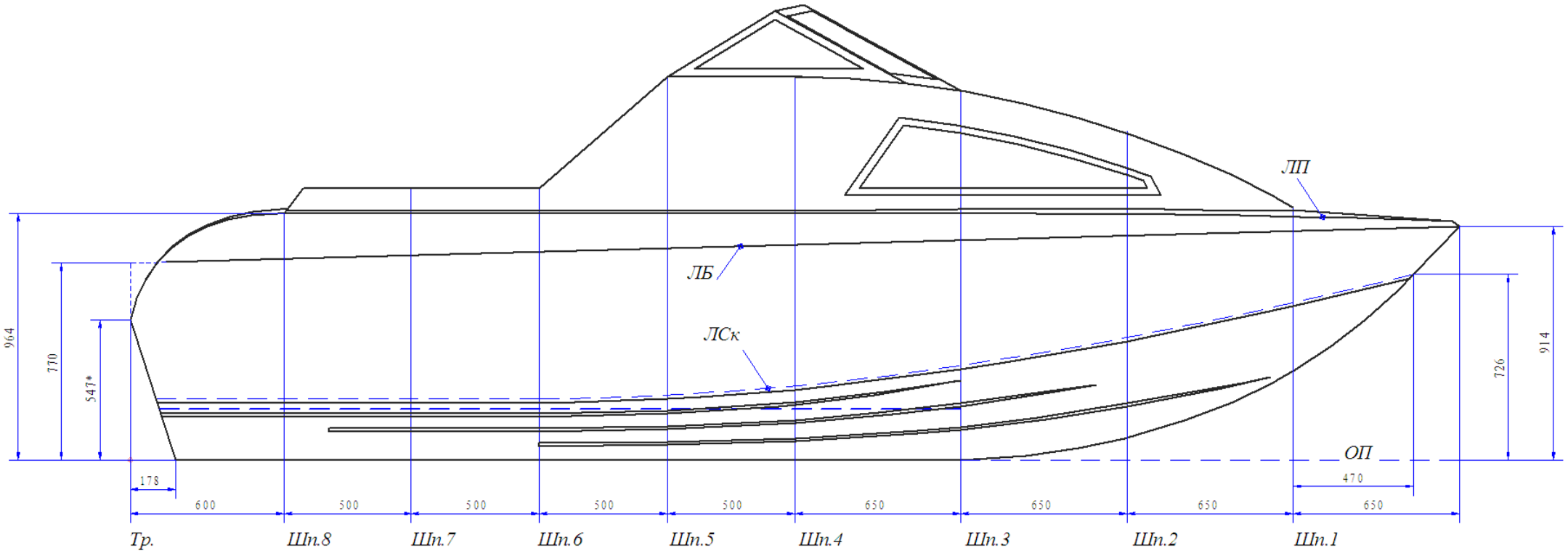
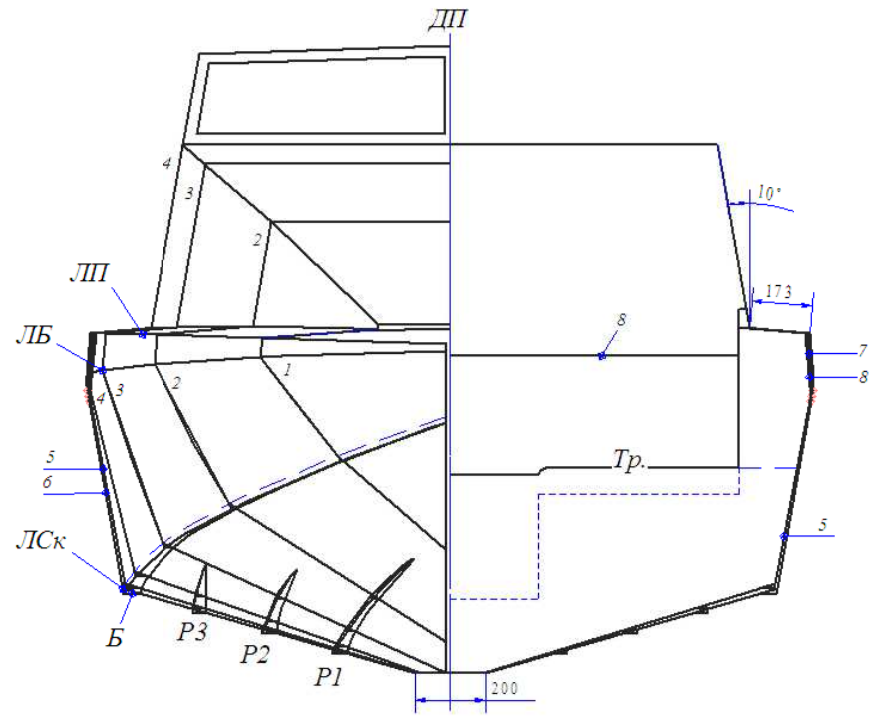
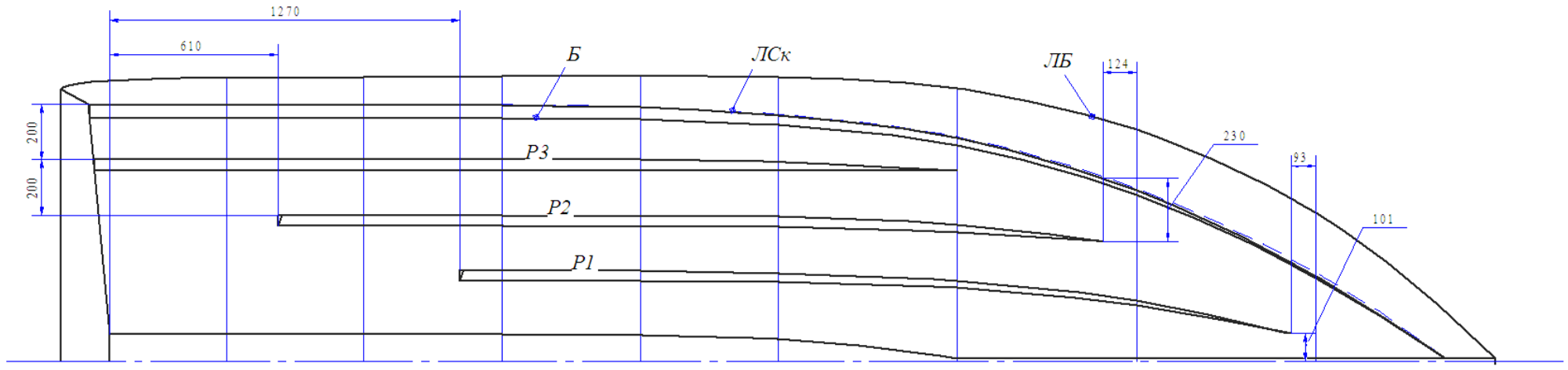
Теоретический чертёж катера "Север 520"



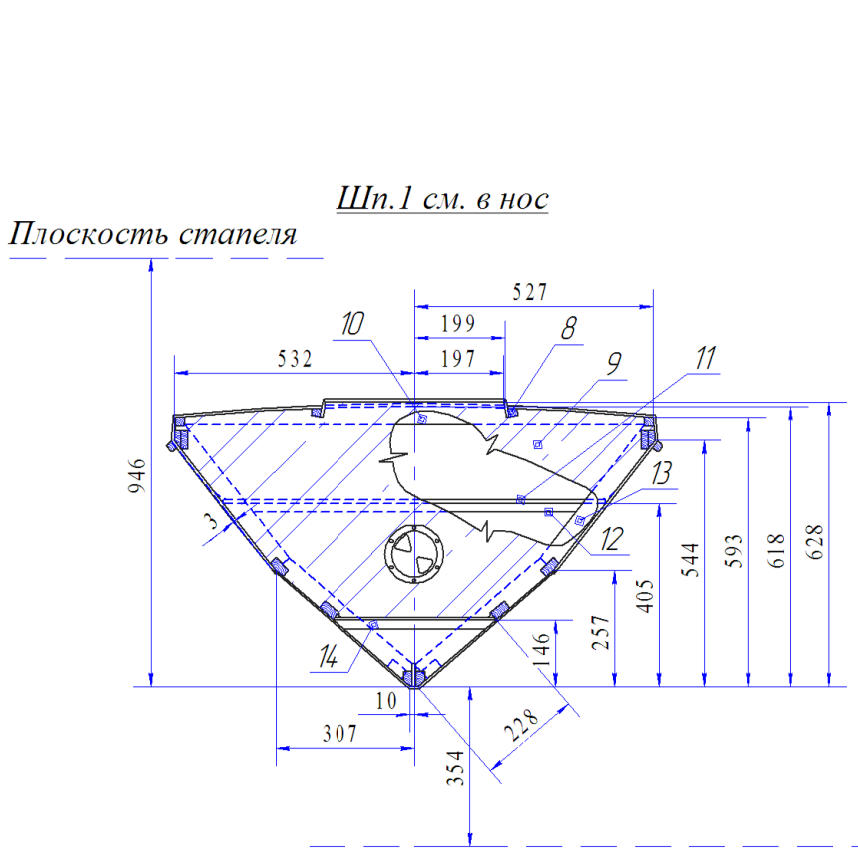


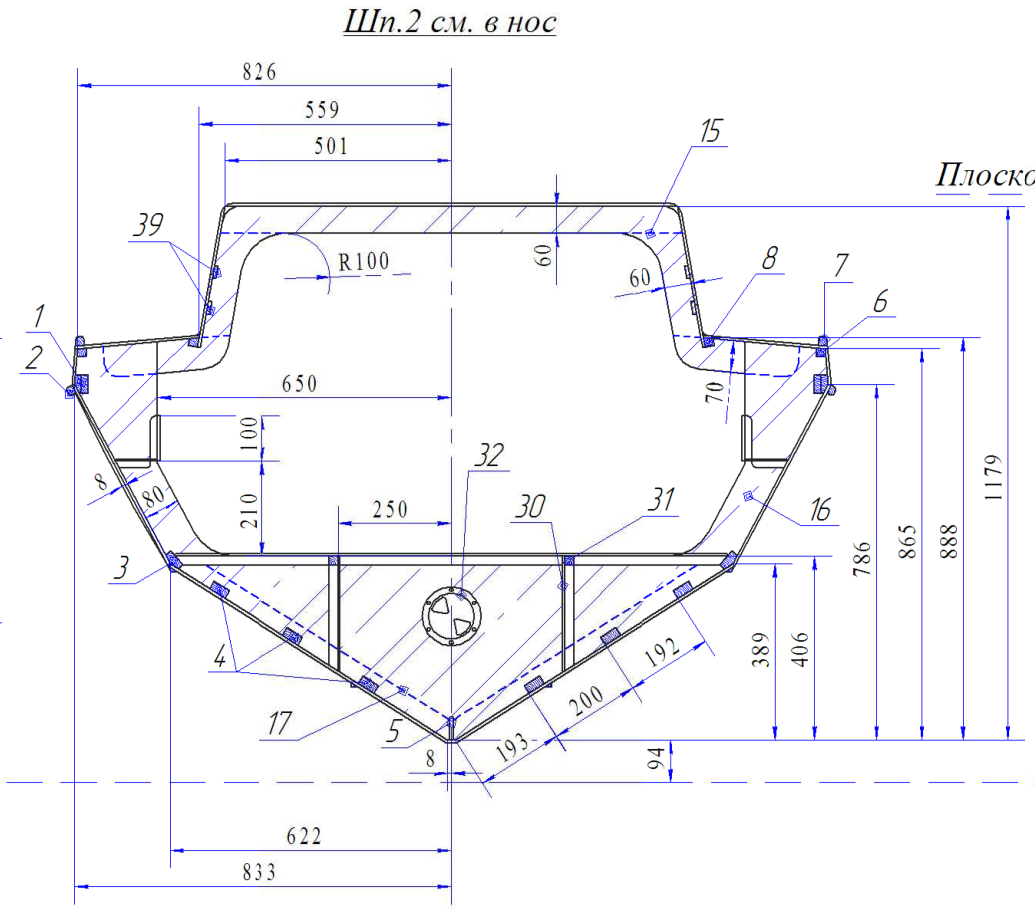


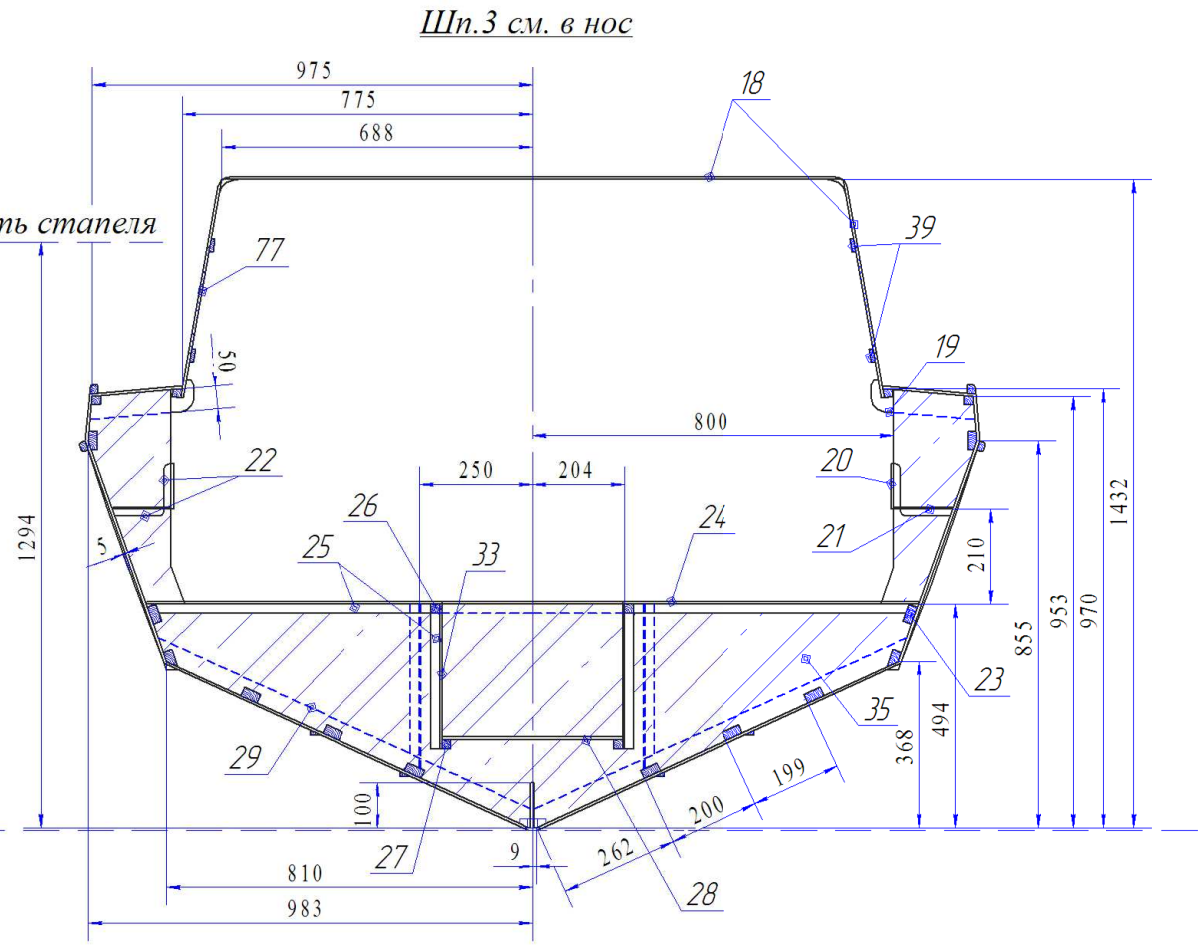
Основные технические характеристики:

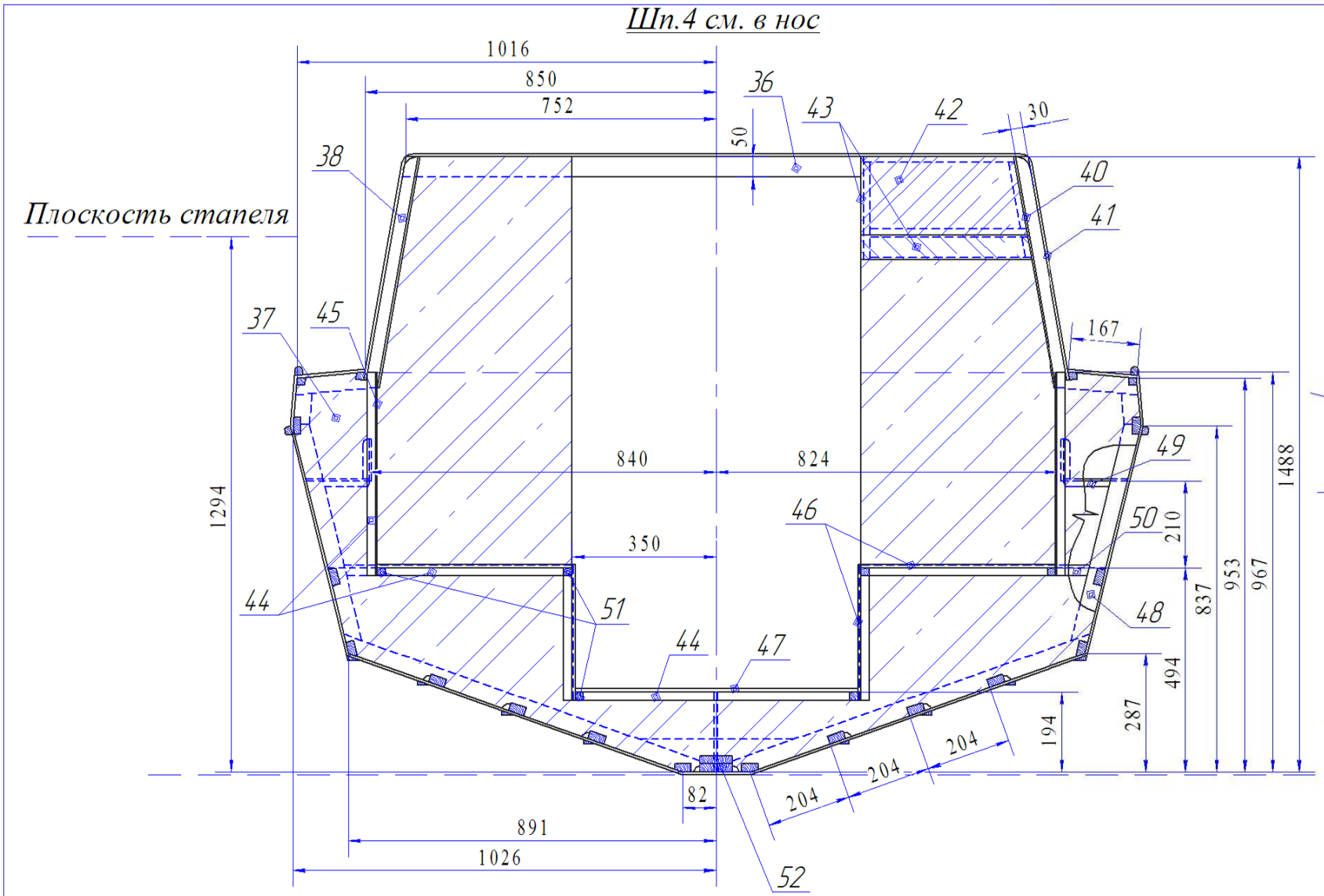
Длина наибольшая, м - 5.2
Ширина наибольшая, м - 2.07
Ширина скулы наибольшая, м - 1.86
Высота борта на миделе, м - 0.96
Ширина гидролыжи наибольшая, м - 0.2
Длина гидролыжи, м - 3.07
Угол килеватости на транце, гр. - 16
Водоизмещение при осадке 0.2 - 545
Водоизмещение при осадке 0.25м, кг - 826
Водоизмещение при осадке 0.3м - 1145
Грузоподъёмность, кг - 600
Пассажировместимость - 6 чел.
Масса оборудованной лодки без двигателя, кг - 400
Мощность двигателя, л.с. - 50..100

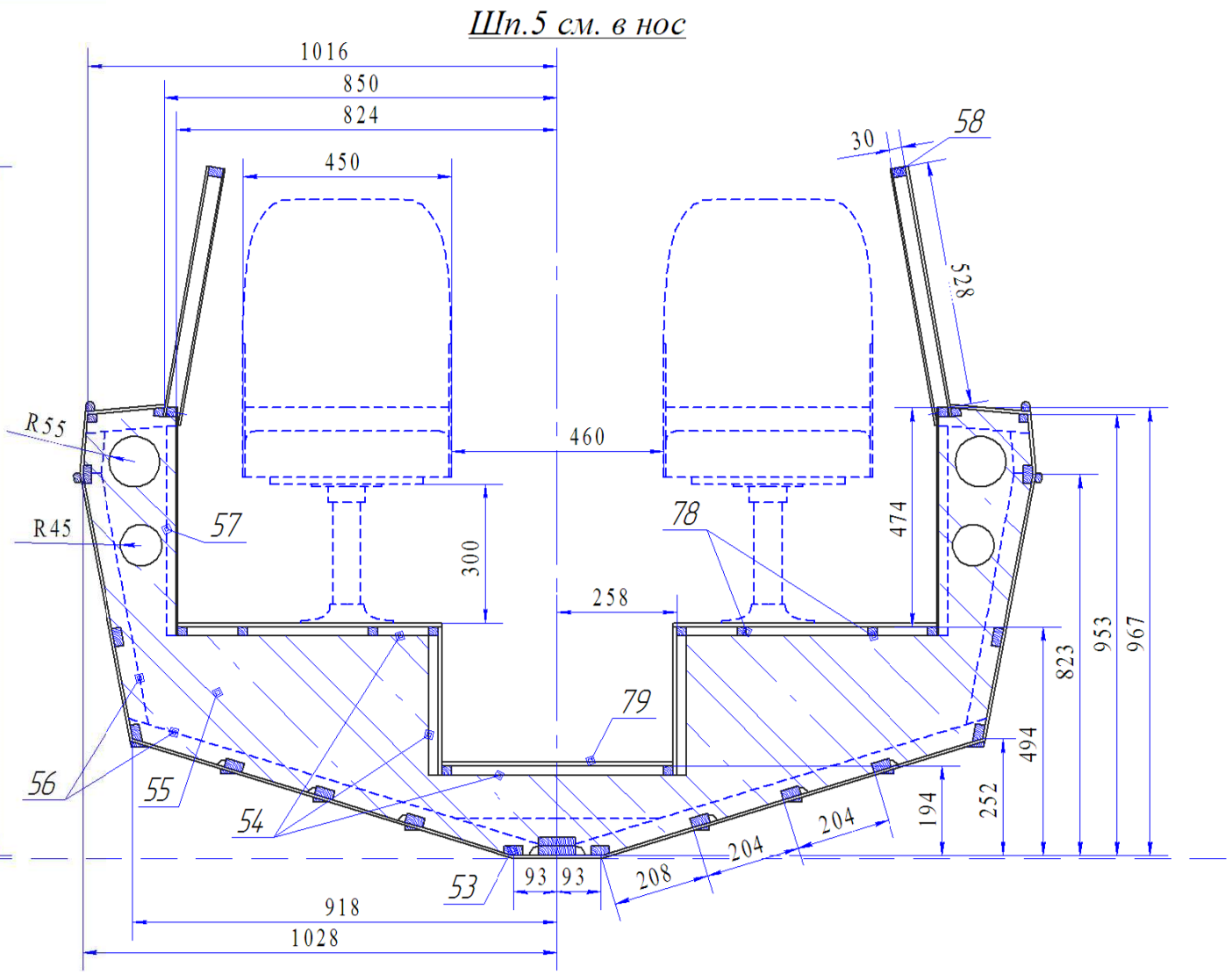
М 1:20


Шп.1 см. в нос
Плоскость стапеля
527
199
197
532
10
8
9
11
13
12
14
946
544
593
618
628
405
257
146
10
307
228
354

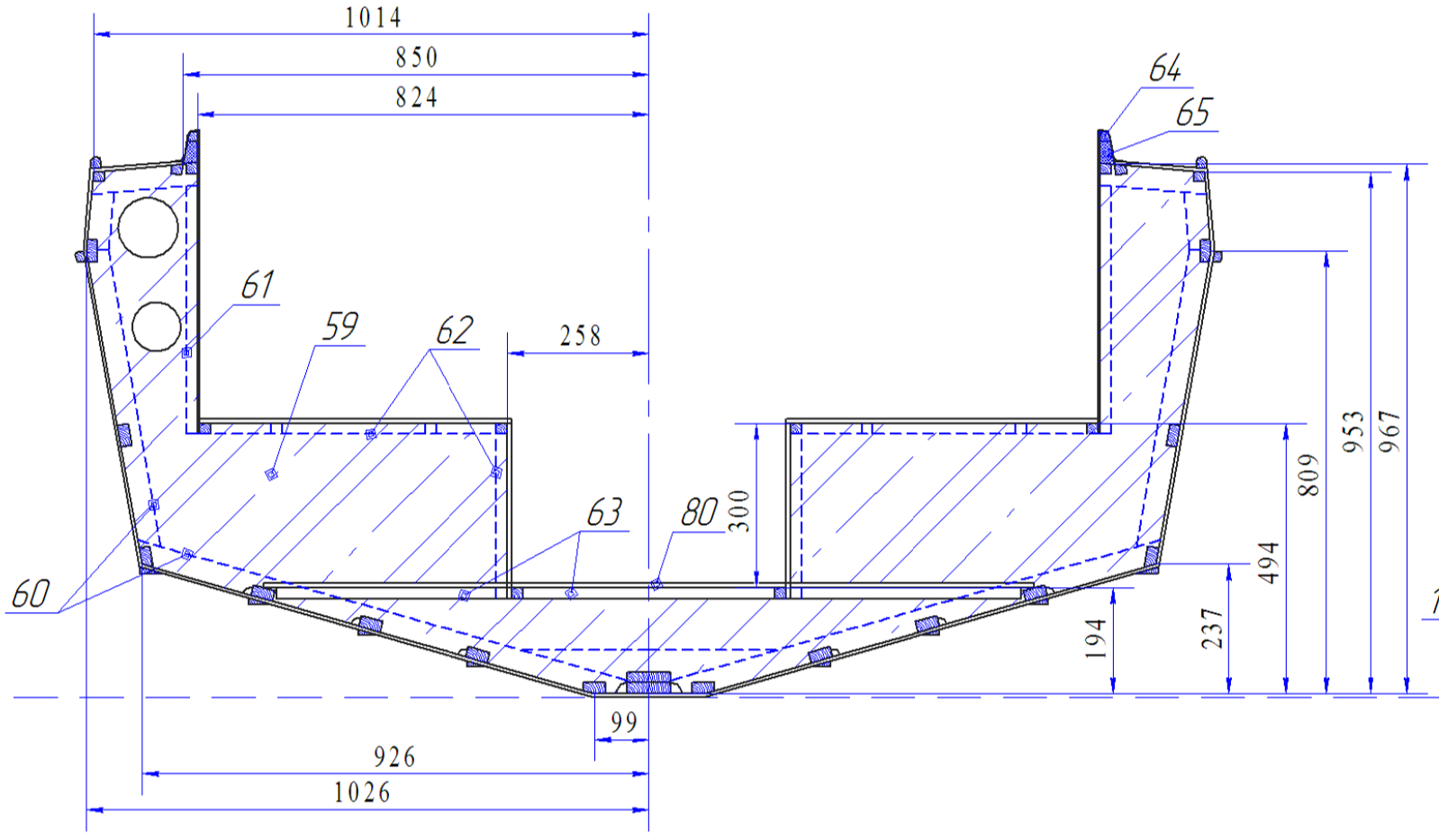

Шп.2 см. в нос
826
559
501
15
39
R100
60
60
8
7
6
1
2
650
100
70
32
8
80
210
250
30
31
16
3
4
17
5
8
193
200
192
389
406
786
865
888
1179
94
622
833


Шп.3 см. в нос
Плоскость стапеля
975
775
688
18
39
77
19
50
800
22
250
204
20
26
25
33
24
21
5
210
1294
855
953
970
1432
23
35
368
494
29
100
27
9
262
200
199
810
983
28

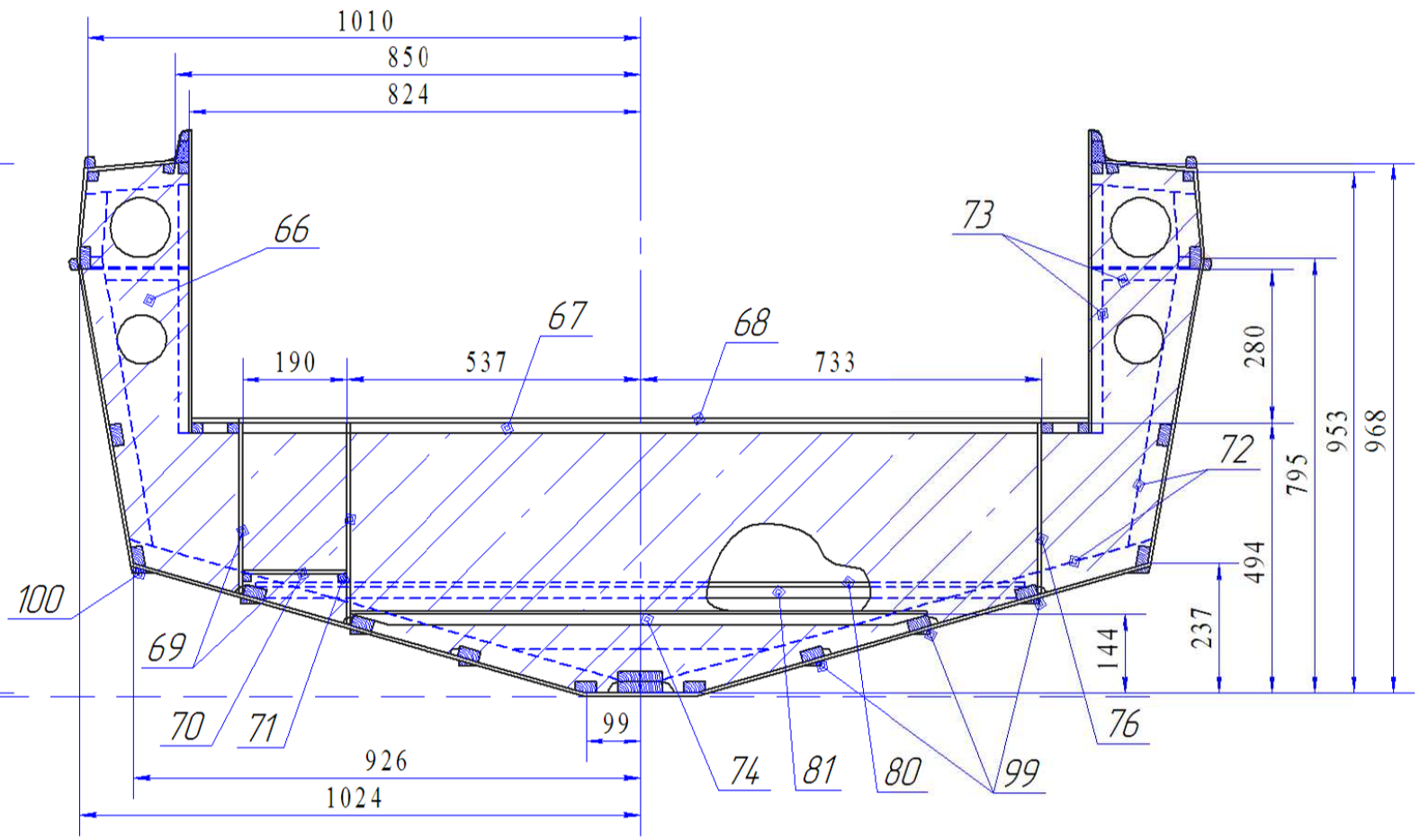

Шп.4 см. в нос
Плоскость стапеля
1016
850
752
36
43
42
30
50
38
40
41
37
45
167
1294
840
824
49
46
50
210
1488
953
967
350
44
51
48
837
44
47
494
287
194
204
204
204
82
891
1026
52


Шп.5 см. в нос
1016
850
824
450
30
58
528
460
R55
R45
57
300
78
474
258
79
56
55
54
53
93
93
208
204
204
194
252
494
823
953
967
918
1028

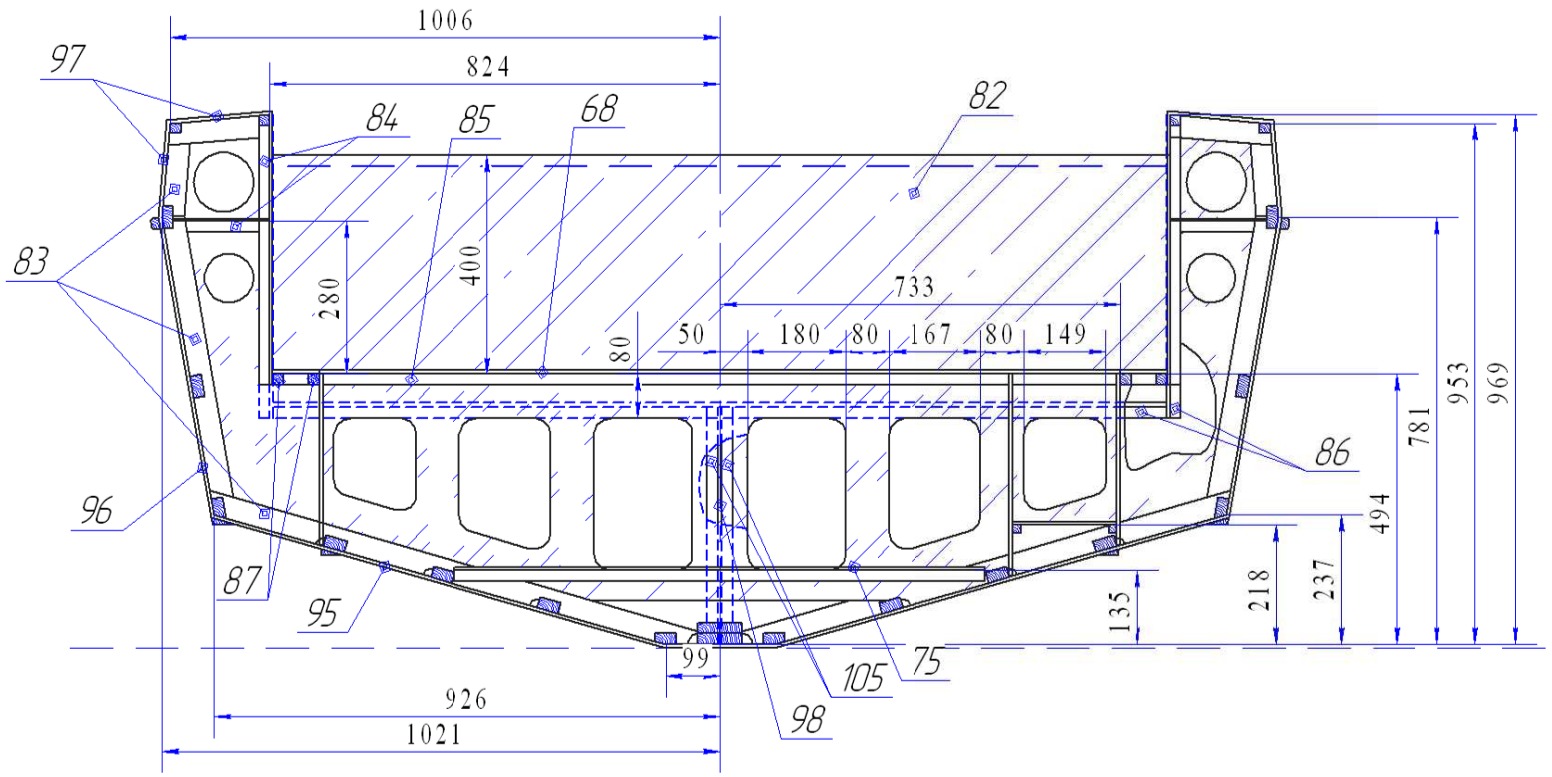
Шп.6 см. в нос



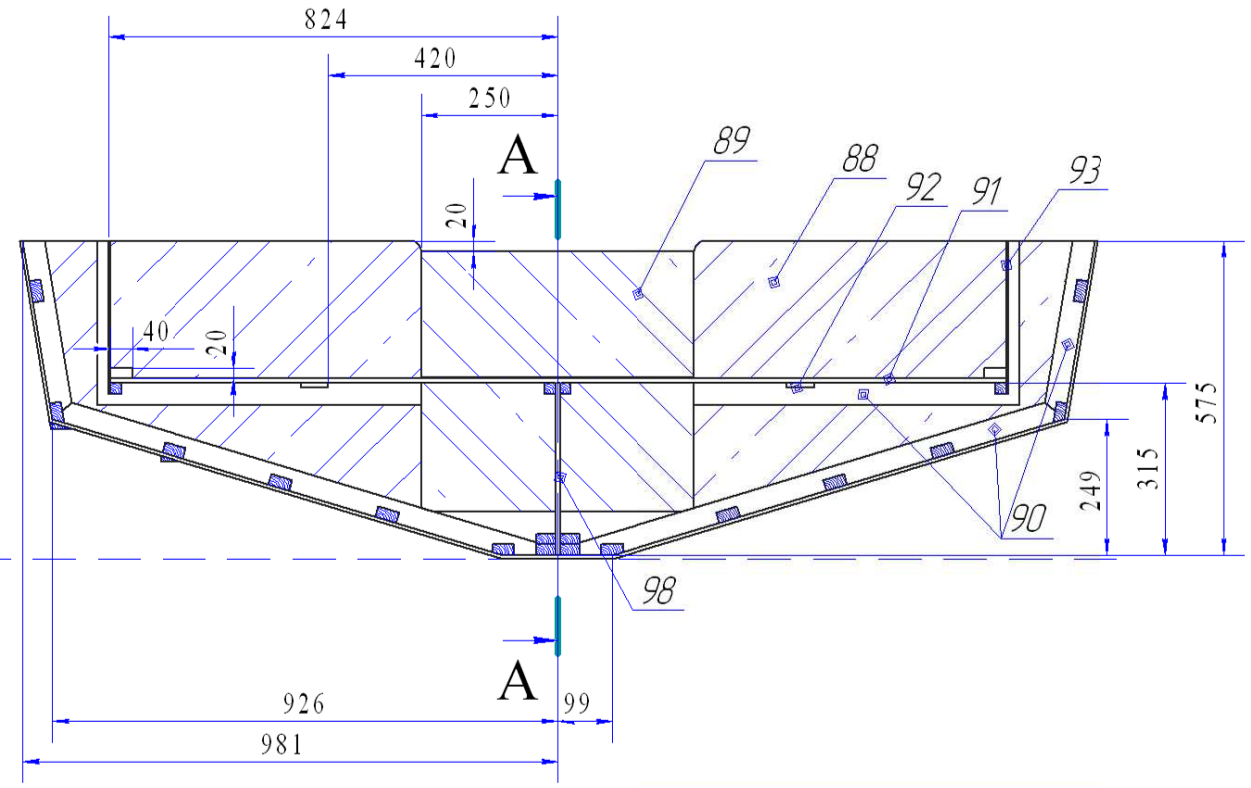
Шп.7см. в нос



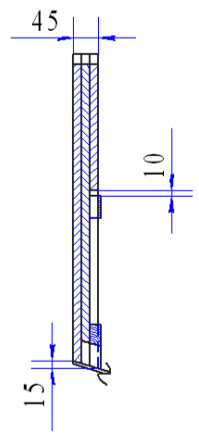
Шп.8 см. в корму

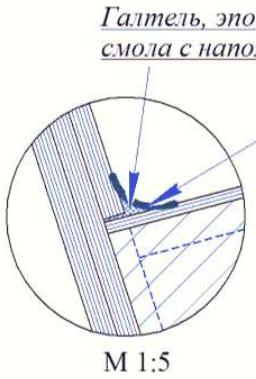


Транец, см. в корму



A-A

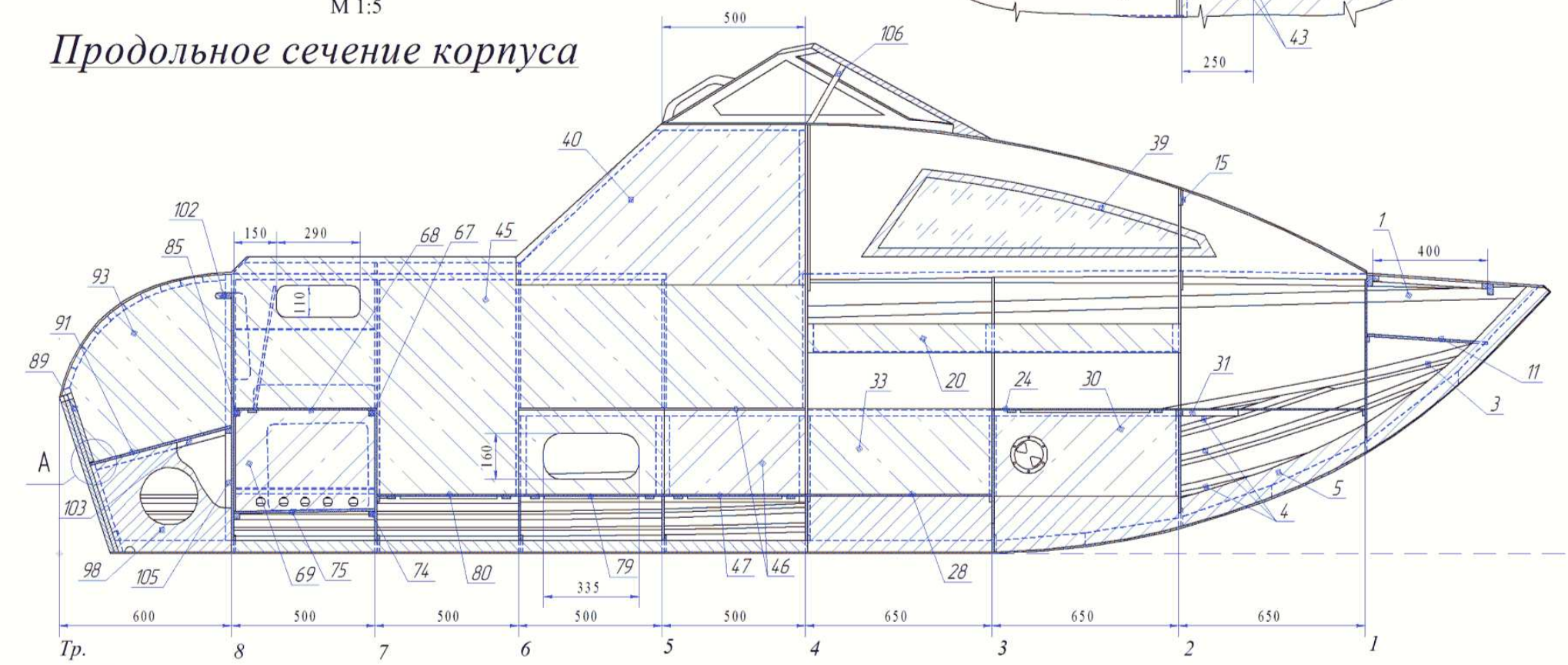




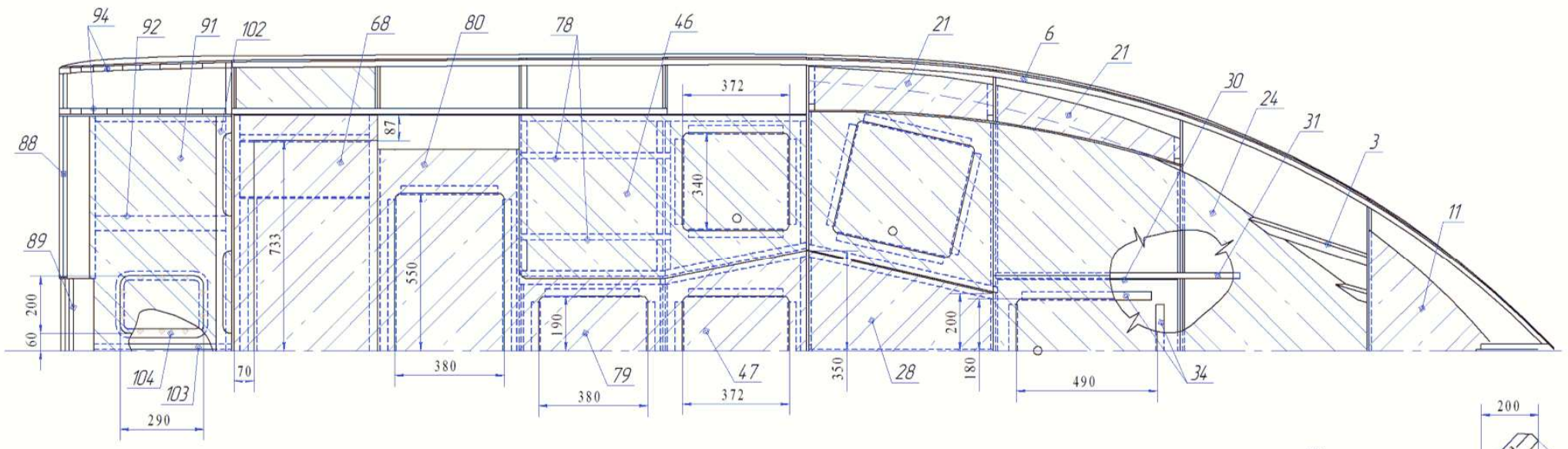
M 1:5

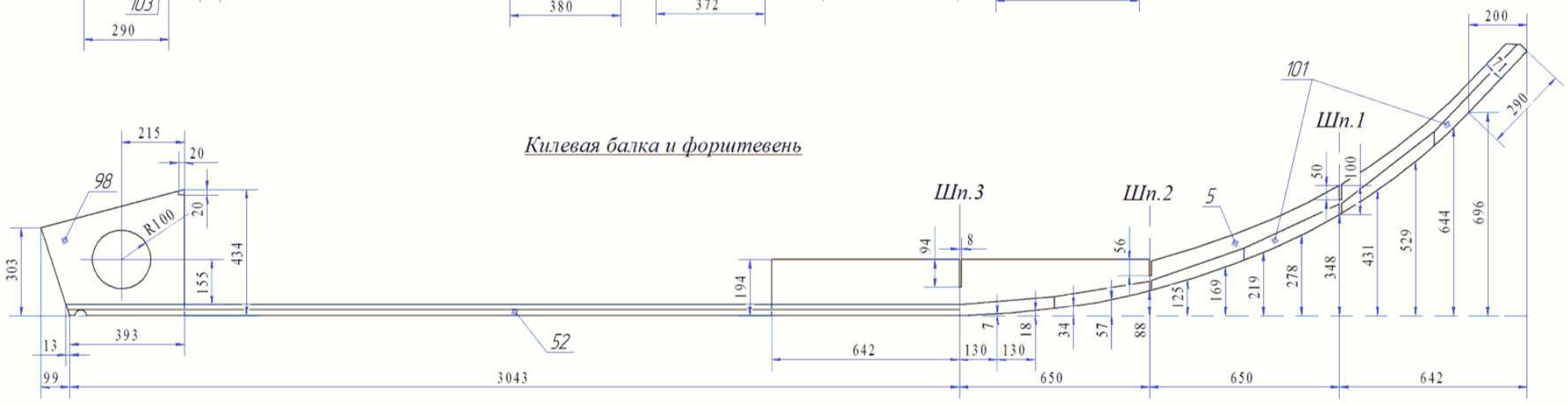


Продольное сечение корпуса

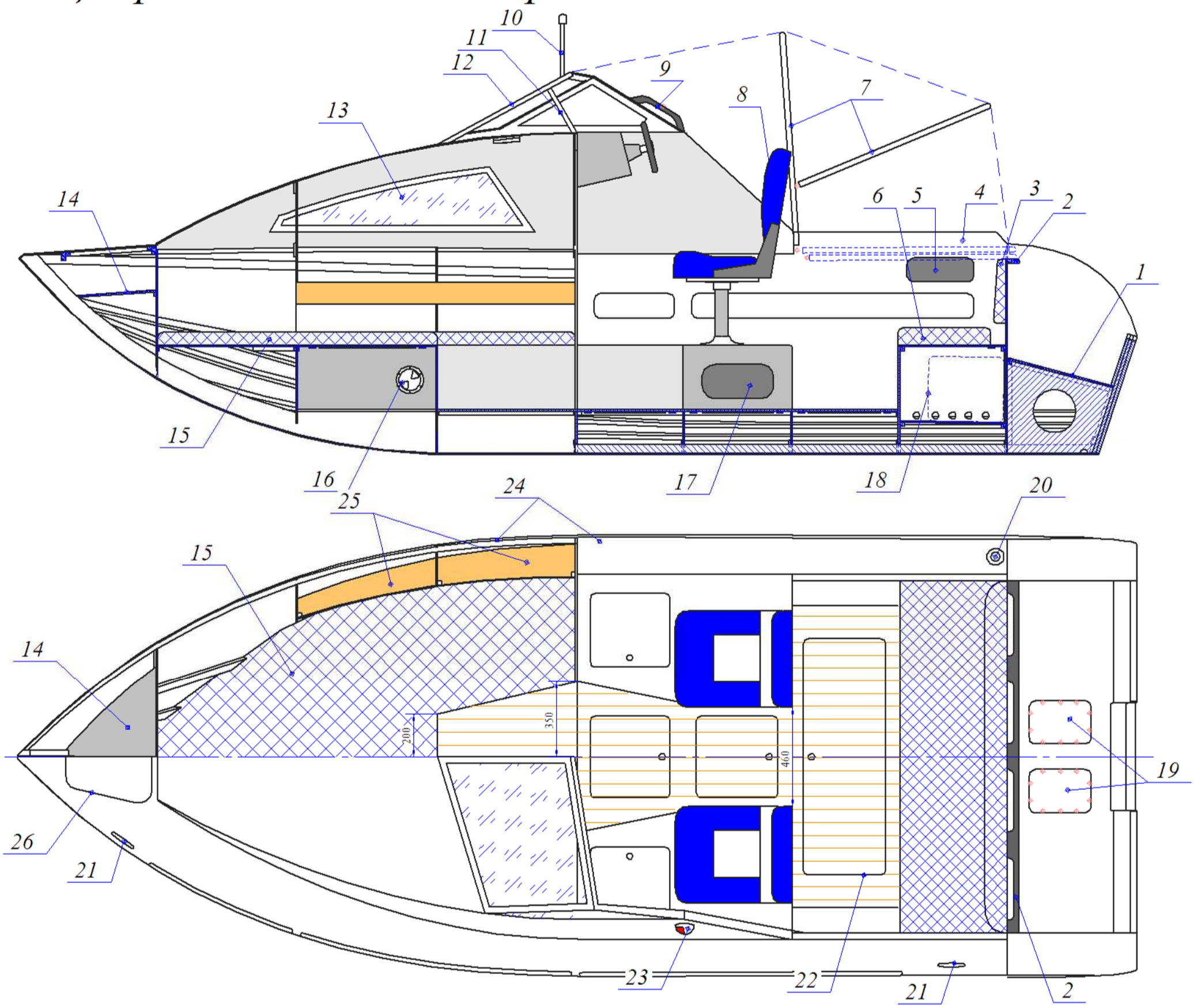


Вид со снятой палубой.



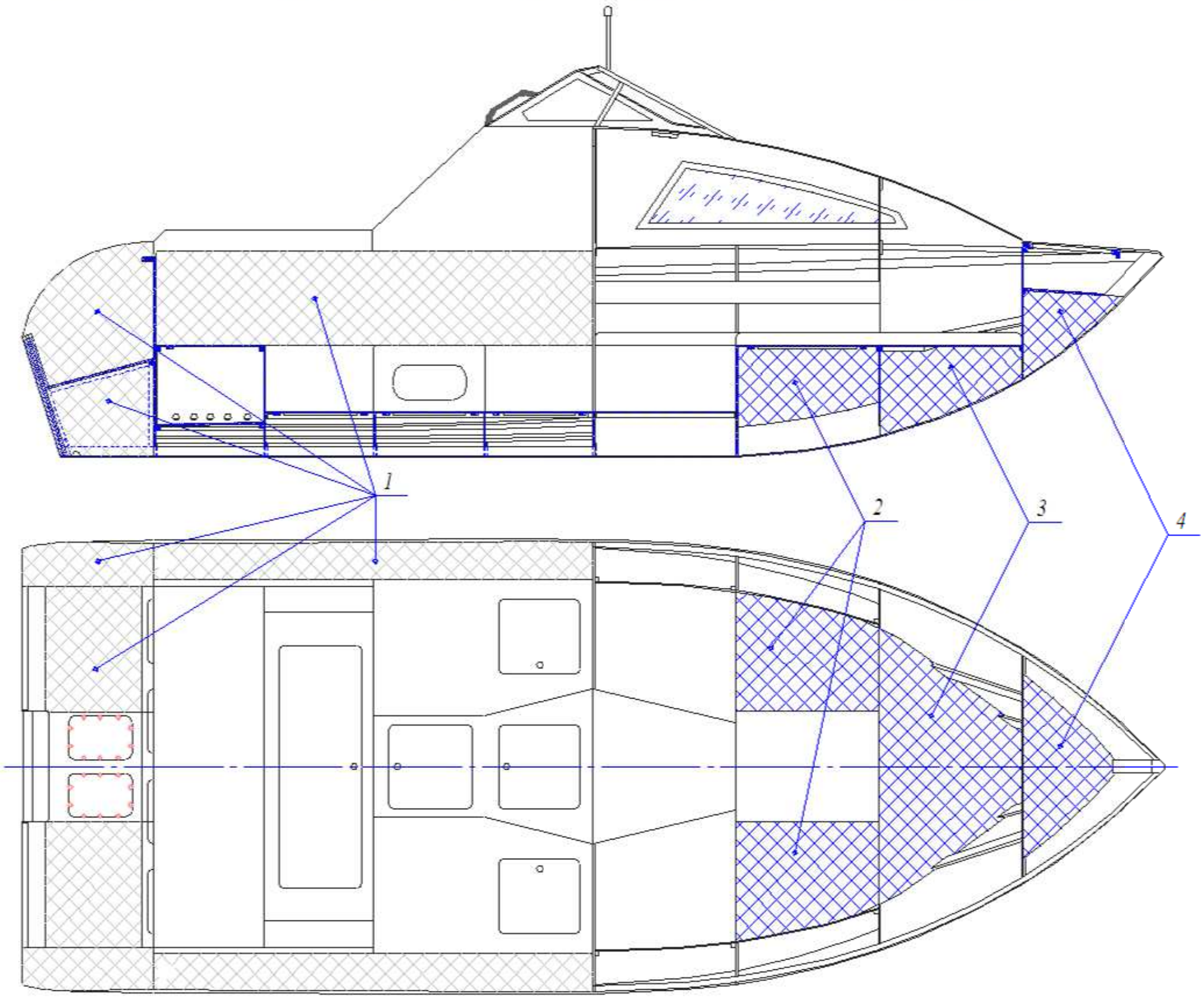


Общее расположение катера



1- Дно рецесса; 2- поручень: 3- спинка дивана; 4- комингс кокпита; 5- ниша для мелких предметов; 6- диван; 7- дуги тента; 8- кресло;9- поручень; 10- топовый огонь, 11-опора ветрового стекла; 12- ветровое стекло; 13- иллюминатор; 14- форпик, ниша для хранения якоря;15- двуместная кровать; 16- смотрвой люк баков непотопляемости; 17- рундук для хранения вещей; 18- топливный бак; 19- смотровой люки; 20- топливная горловина; 21- швартовая утка; 22- люк; 23- бортовой огонь; 24- буртики; 25- полки для хранения мелких вещей.

Расположение блоков непотопляемости катера



1- V1=0.445 м3; 2- V3= 2 х 0.063 м3; 3- V2=0.092 м3; 4- V1=0.03 м3.
В носовой части воздушные баки непотопляемости, изолированные дуг от друга, объёмы V4+V3+ V4=0.248 м3.
По бортам и в рицессе, болки непотопляемости из полистирола, плотностью 40 кг/м3 , общим объёмом 0.445 м3
Расчётные вес корпуса 350кг, объём конструкции корпуса 400 литров.